fondazione millennio

Unità formativa di AITI - Associazione industrie ticinesi

# CORSO

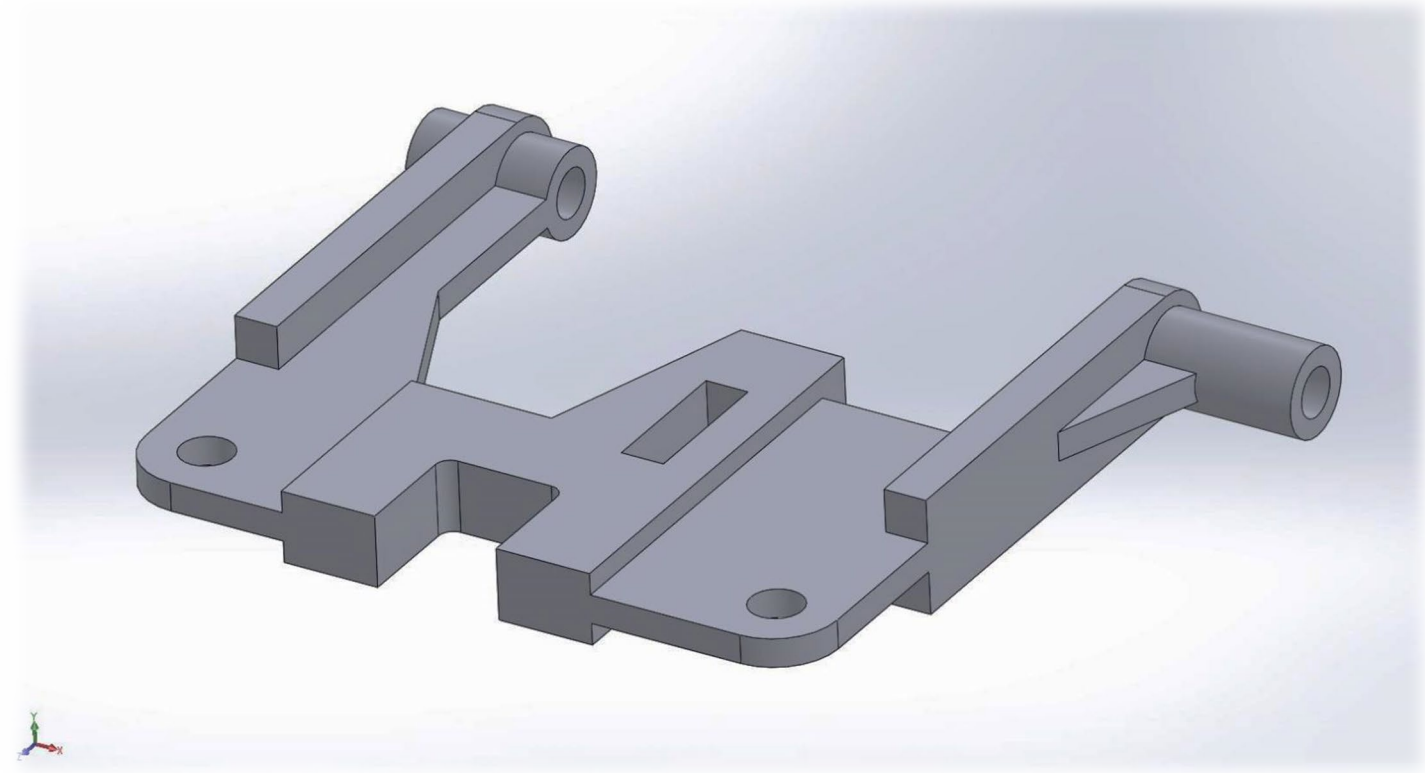

# SOLIDWORKS 2D/3D

aiti
ASSOCIAZIONE INDUSTRIE TICINESI

FTM è certificata
eduQua

# CORSO SOLIDWORKS 2D/3D

## A chi è rivolto

Il corso è indirizzato agli operatori e tecnici con conoscenze del disegno tecnico e sufficienti competenze su PC, con sistema operativo Windows.

## Contenuti

- ✓ Introduzione al concetto di modellazione solida 3D
- ✓ Interfaccia utente
- ✓ Creazione e gestione schizzo
- ✓ Concetti di CAD parametrico
- ✓ Modellazione solida 3D (estrusioni-Rivoluzioni)
- ✓ Gestione funzioni piani e assi
- ✓ Creazione di fori, arrotondamenti, smussi, gusci e sformi
- ✓ Funzioni di svuotatura e nervature
- ✓ Funzioni di modifica (copia, specchia e serie)
- ✓ Misurazione e ispezione dei modelli
- ✓ Gestione di assemblaggi
- ✓ Distinta materiali (assiemi)
- ✓ Messa in tavola 2D (gestione fogli, formati e cartigli)
- ✓ Gestione di viste, sezioni con quotature ed annotazioni
- ✓ Pratica ed esercitazioni

## Obiettivi

Al termine del corso la persona conosce i concetti di modellazione solida parametrica con il software Solidworks e conosce l'interfaccia di lavoro. Crea disegni e modellazioni solide utilizzando i comandi principali e sa creare e gestire la quotatura delle diverse viste.

## Prerequisiti

Aver partecipato al corso di Disegno tecnico base, o conoscenze del disegno tecnico.

## IL PERCORSO IN DETTAGLIO

| | |
|---|---|
| Svolgimento: | vedi calendario separato |
| Durata: | 39 ore/13 lezioni |
| Frequenza: | serale<br>17.45-20.15 o 20.00-22.15 |
| Nr. partecipanti: | min. 3/ max. 5 |
| Luogo: | Via Carvina 7, 6807 Taverne |
| Riconoscimento: | Certificato di frequenza |
| Costo: | 1'400.-- Fr. |
| Termine d’iscrizione: | 15 giorni prima dell’inizio del corso |

**PER MAGGIORI INFORMAZIONI E ISCRIZIONI:**

Telefono: +41 91 945 01 38/Fax: +41 91 945 01 48

segreteria@fondazioneterzomillennio.ch

www.fondazioneterzomillennio.ch

COME RAGGIUNGERCI

Da nord:

Uscita autostrada Rivera / direzione Lugano / all'entrata Taverne dopo il centro Migros svoltare a destra, passare il sottopassaggio / dopo il ponte prendere la prima strada sulla destra / "Centro Carvina", 1° piano stabile sopra la Coop

Da sud:

uscita autostrada Lugano Nord / direzione Ponte Tresa, seguire direzione Manno in seguito Taverne / 200 m dopo la stazione di Taverne, prima della Migros, svoltare a sinistra / Passare il sottopassaggio / dopo il ponte prendere la prima strada sulla destra / "Centro Carvina", 1° piano stabile sopra la Coop